■ **HK、HJ、HL シリーズ**：アジャスターを取り外すと、座敷やカーペットのフロアに対応できます。
ただしアジャスターの高さ（8mm 程度）低くなります。

■ **HK、HL シリーズ**：TH500 ～ TH690（脚高 470 ～脚高 660）対応の別注の制作が可能です。
価格は上代 ¥5,000UPとなります。

HKシリーズ　棚付テーブル脚　D600 ～ D750 用

主　材／ラバーウッド
塗装色／ N：ナチュラルクリヤ／ D：ダークブラウン／ B：ブラック
アジャスター付

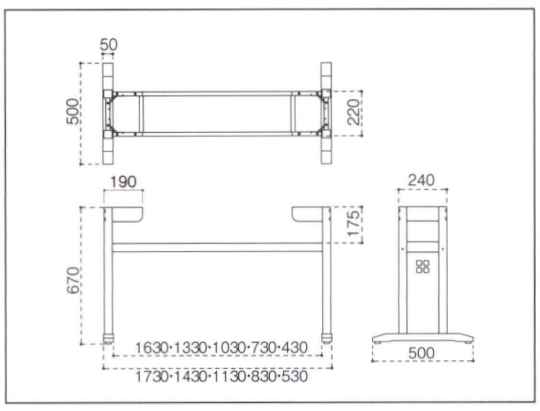

天板適用サイズ D600 ～ D750 用

要組立 組立には 14 番のボックスレンチと六角レンチ（4mm）が必要です。

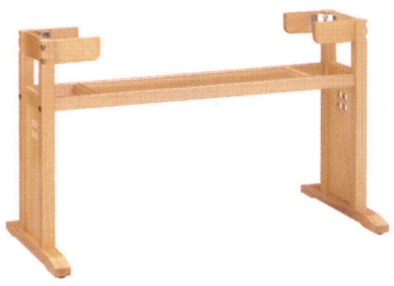

HKN 棚付

4700-4761-4709	W1800用	¥51,800
4700-4761-4708	W1500用	¥49,700
4700-4761-4706	W1200用	¥46,900
4700-4761-4702	W 900用	¥45,700
4700-4761-4703	W 600用	¥45,000

HKD 棚付

4710-4771-4719	W1800用	¥51,800
4710-4771-4718	W1500用	¥49,700
4710-4771-4716	W1200用	¥46,900
4710-4771-4712	W 900用	¥45,700
4710-4771-4713	W 600用	¥45,000

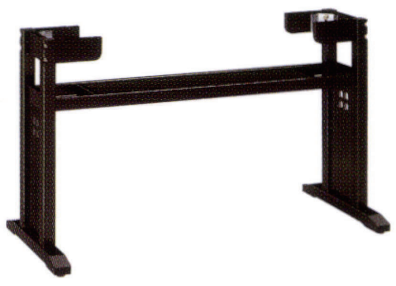

HKB 棚付

4720-4781-4729	W1800用	¥51,800
4720-4781-4728	W1500用	¥49,700
4720-4781-4726	W1200用	¥46,900
4720-4781-4722	W 900用	¥45,700
4720-4781-4723	W 600用	¥45,000

HJ シリーズ　棚付テーブル脚　D600 ～ D750 用

主　材／ラバーウッド
塗装色／ N：ナチュラルクリヤ／ D：ダークブラウン／ B：ブラック
アジャスター付

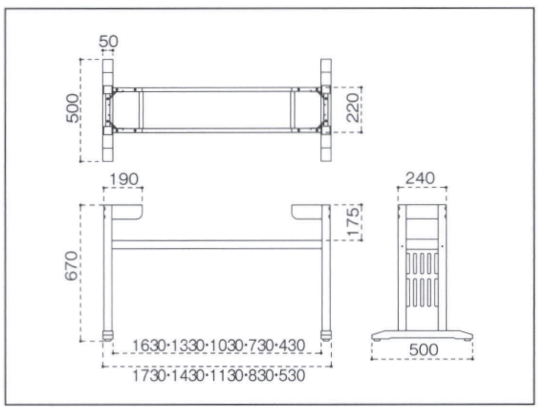

天板適用サイズ D600 ～ D750 用

要組立 組立には 14 番のボックスレンチと六角レンチ（4mm）が必要です。

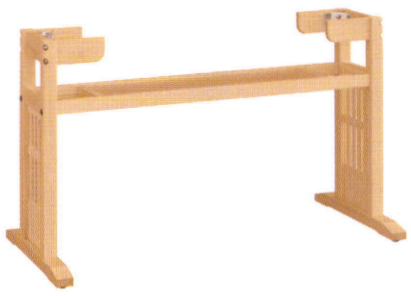

HJN 棚付

4700-4762-4709	W1800用	¥52,000
4700-4762-4708	W1500用	¥49,900
4700-4762-4706	W1200用	¥47,100
4700-4762-4702	W 900用	¥45,900
4700-4762-4703	W 600用	¥45,200

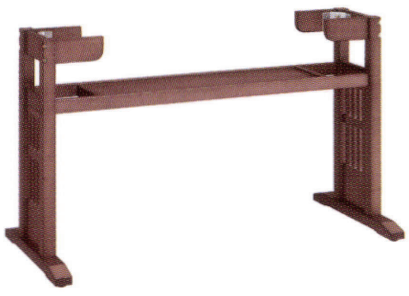

HJD 棚付

4710-4772-4719	W1800用	¥52,000
4710-4772-4718	W1500用	¥49,900
4710-4772-4716	W1200用	¥47,100
4710-4772-4712	W 900用	¥45,900
4710-4772-4713	W 600用	¥45,200

HJB 棚付

4720-4782-4729	W1800用	¥52,000
4720-4782-4728	W1500用	¥49,900
4720-4782-4726	W1200用	¥47,100
4720-4782-4722	W 900用	¥45,900
4720-4782-4723	W 600用	¥45,200

HLシリーズ　棚付テーブル脚　D600 ～ D750 用

主　材／ラバーウッド
塗装色／ N：ナチュラルクリヤ／ D：ダークブラウン／ B：ブラック
アジャスター付

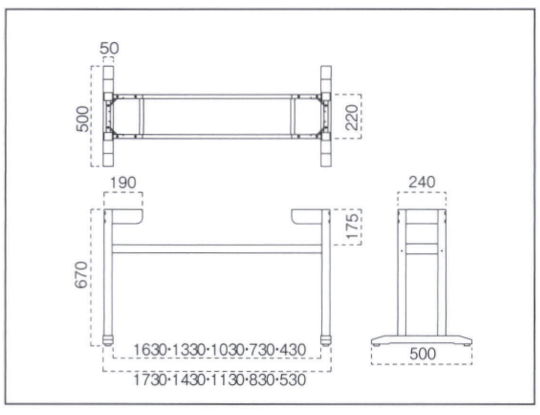

天板適用サイズ D600 ～ D750 用

要組立 組立には 14 番のボックスレンチと六角レンチ（4mm）が必要です。

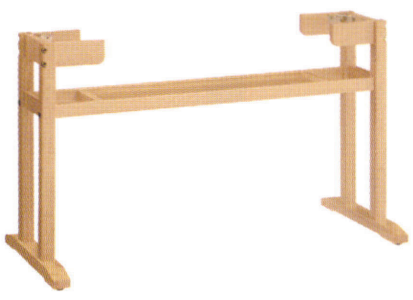

HLN 棚付

4700-4709	W1800用	¥44,300
4700-4708	W1500用	¥42,200
4700-4706	W1200用	¥39,400
4700-4702	W 900用	¥38,200
4700-4703	W 600用	¥37,500

HLD 棚付

4710-4719	W1800用	¥44,300
4710-4718	W1500用	¥42,200
4710-4716	W1200用	¥39,400
4710-4712	W 900用	¥38,200
4710-4713	W 600用	¥37,500

HLB 棚付

4720-4729	W1800用	¥44,300
4720-4728	W1500用	¥42,200
4720-4726	W1200用	¥39,400
4720-4722	W 900用	¥38,200
4720-4723	W 600用	¥37,500

表示価格には消費税を含んでいません。